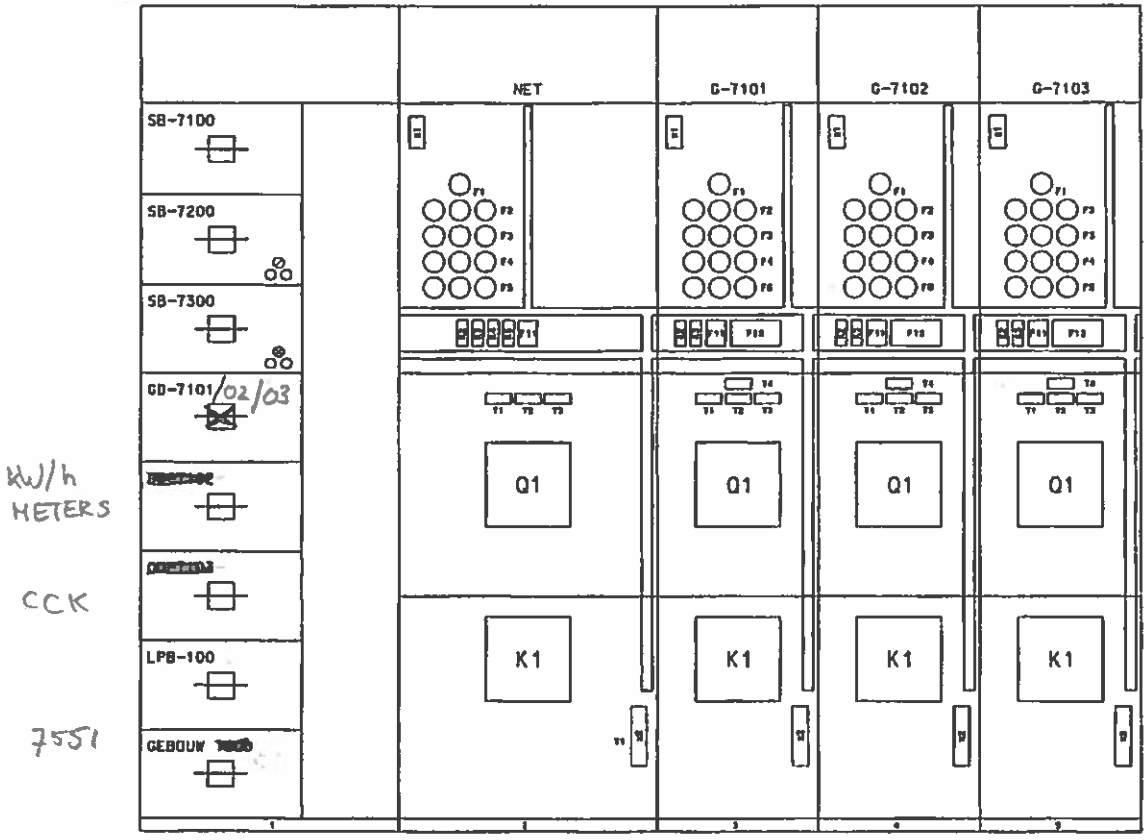

C	H.M	01-03-2006	REVISIE
WIJZ	PAR.	DATUM	OMSCHRIJVING

WERK:

BESTEKNR :

TEKENING IN 4 BLADEN. BLAD 3

ONDERWERP: INDELING PANEEL GEBOUW B-7100 5PED

DEFENSIE PIJPLEIDING ORGANISATIE

Koninklijke Luchtmacht

Koningkerkhoestraat 12
2202 SP NOORWIJK

School	: N.V.T	Datum
Getekend	: H.M	01-03-2006
Gecontroleerd:	L.v.G	01-03-2006
Gezien	: L.v.G	01-03-2006

TEKENING FORMAAT: A3

STATUS TEKENING:

TEKENING NR: S3-C248930.2

REPRODUCEREN ZONDER TOESTEMMING VOORAF IS NIET TOEGESTAAN

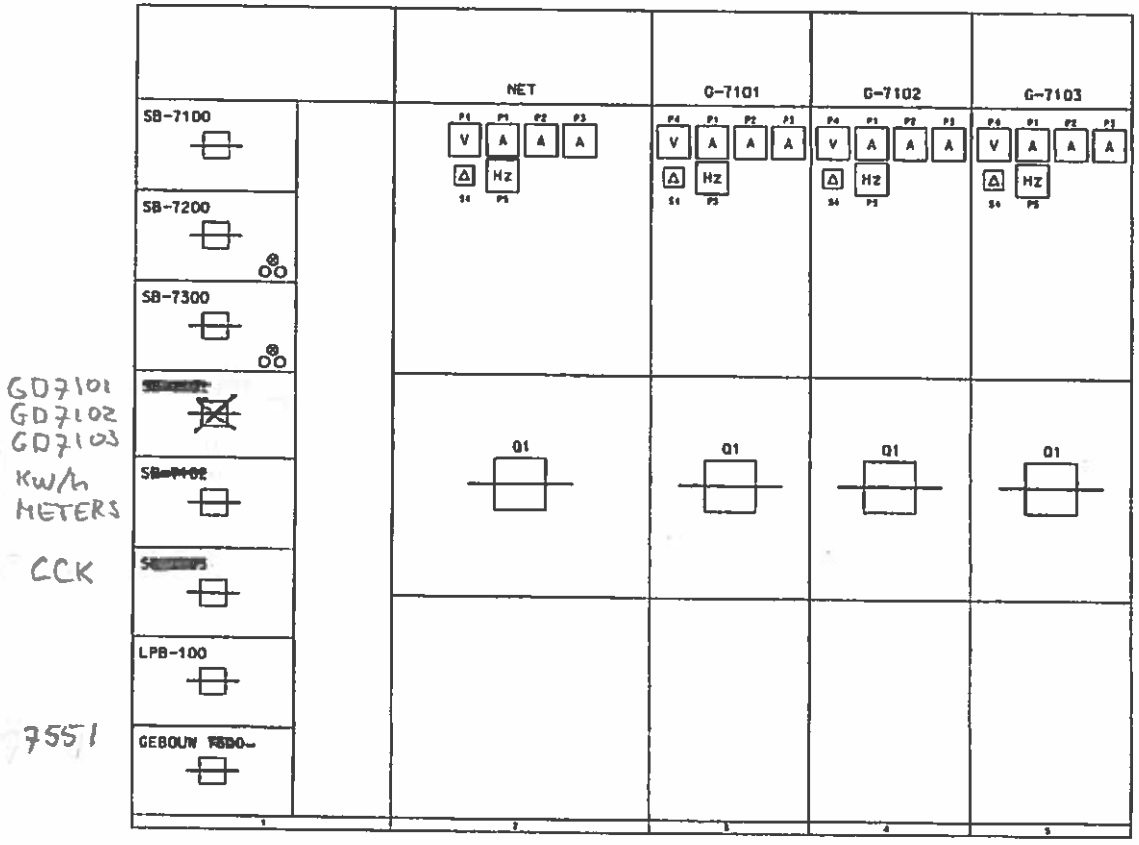

C	H.M	01-03-2006	REVISIE
WIJZ	PAR.	DATUM	OMSCHRIJVING

WERK:

BESTEKNR :

TEKENING IN 4 BLADEN, BLAD 1

ONDERWERP: AANZICHT PANEEL GEBOUW B-7100 5PED

DEFENSIE PIJPLEIDING ORGANISATIE

Koninklijke Luchtmacht

Hoogvakersbosstraat 12
2202 SP NOORWIJK

School	: N.V.T	Datum
Getekend	: H.M	01-03-2006
Gecontroleerd	: L.v.G	01-03-2006
Gezien	: L.v.G	01-03-2006

TEKENING FORMAAT: A3

STATUS TEKENING:

TEKENING NR: S3-C248930.2

REPRODUCEREN ZONDER TOESTEMMING VOORAF IS NIET TOEGESTAAN

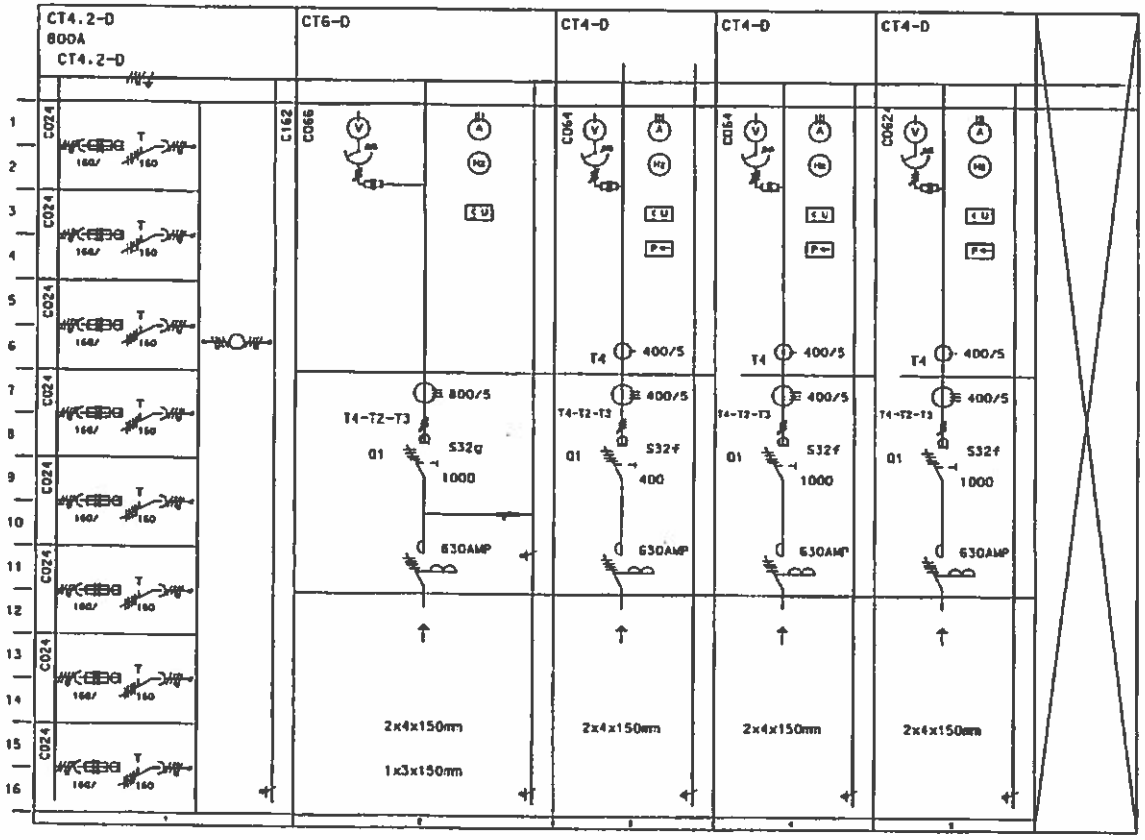

C	H.M	01-03-2006	REVISIE
WIJZ	PAR.	DATUM	OMSCHRIJVING

WERK:

BESTEKNR :

TEKENING IN 2 BLADEN, BLAD 1

ONDERWERP: L. S. INSTALLATIE GEBOUW B-7100 5PED

DEFENSIE PIJPLEIDING ORGANISATIE

Koninklijke Luchtvracht

Hoogwakersboestraat 12
2202 SP NOORWIJK

School	: N.V.T	Datum
Getekend	: H.M	01-03-2006
Gecontroleerd:	L.v.G	01-03-2006
Gezien	: L.v.G	01-03-2006

TEKENING FORMAAT: A3

STATUS TEKENING:

TEKENING NR: S3-C248930.2

REPRODUCEREN ZONDER TOESTEMMING VOORAF IS NIET TOEGESTAAN

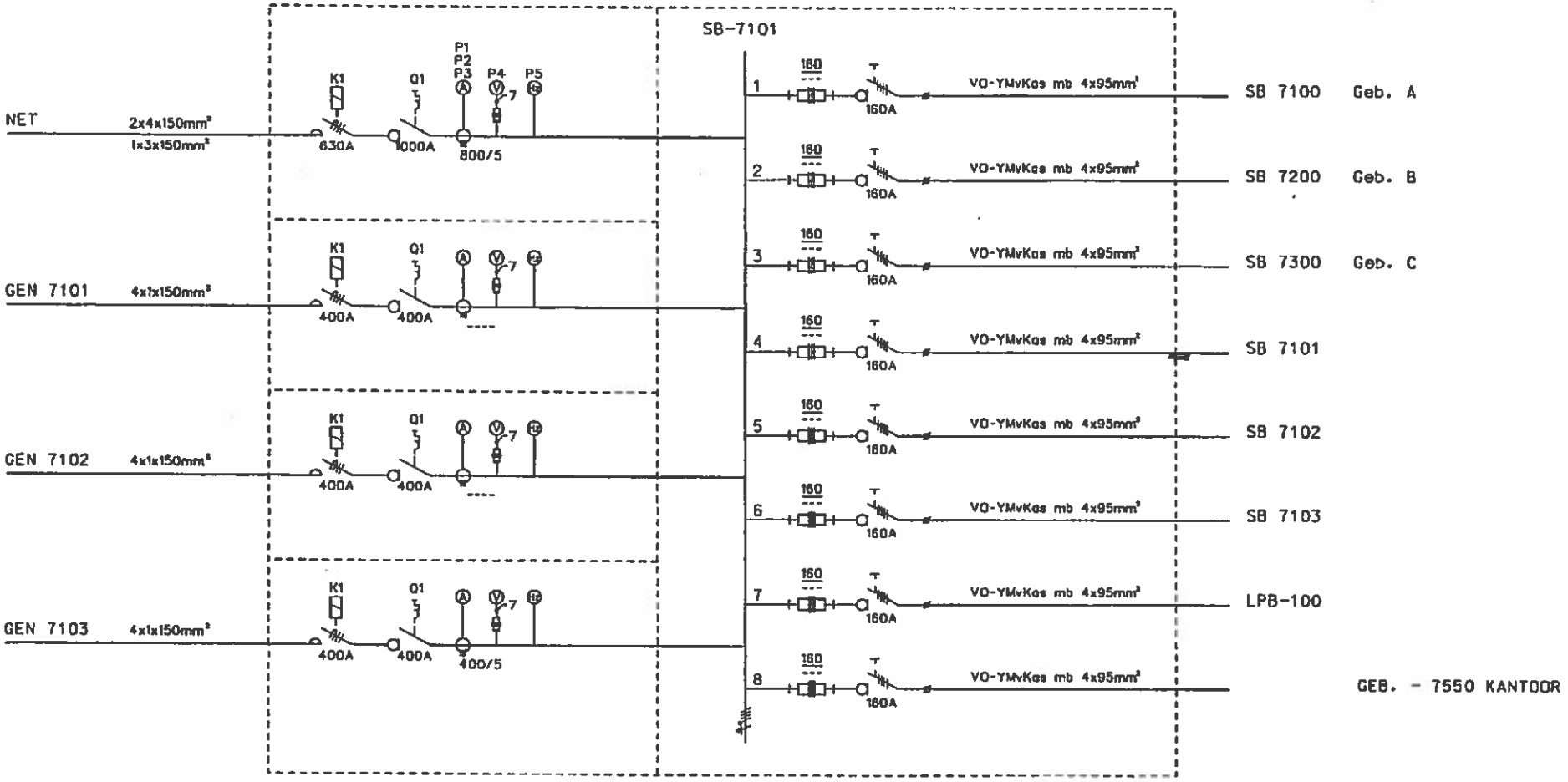

WIJZ	PAR.	DATUM	OMSCHRIJVING
0	H.M	01-03-2006	REVISIE

WERK:

BESTEKNR :

TEKENING IN 1 BLADEN. BLAD 1

ONDERWERP: SCHEMA SB-7101 GEBOUW B7100 5PED

DEFENSIE PIJPLEIDING ORGANISATIE

Koninklijke Luchtvaart

Hoogwakersbosstraat 12
2202 SP NOORDWIJK

		Datum
School	: N.V.T	
Getekend	: H.M	01-03-2006
Gecontroleerd:	L.v.G	01-03-2006
Gezien	: L.v.G	01-03-2006

TEKENING FORMAAT: A3

STATUS TEKENING:

TEKENING NR: EA205/000/100/01

REPRODUCEREN ZONDER TOESTEMMING VOORAF IS NIET TOEGESTAAN

reproduction reserves
reserved
vorbehalten
voorbehouden

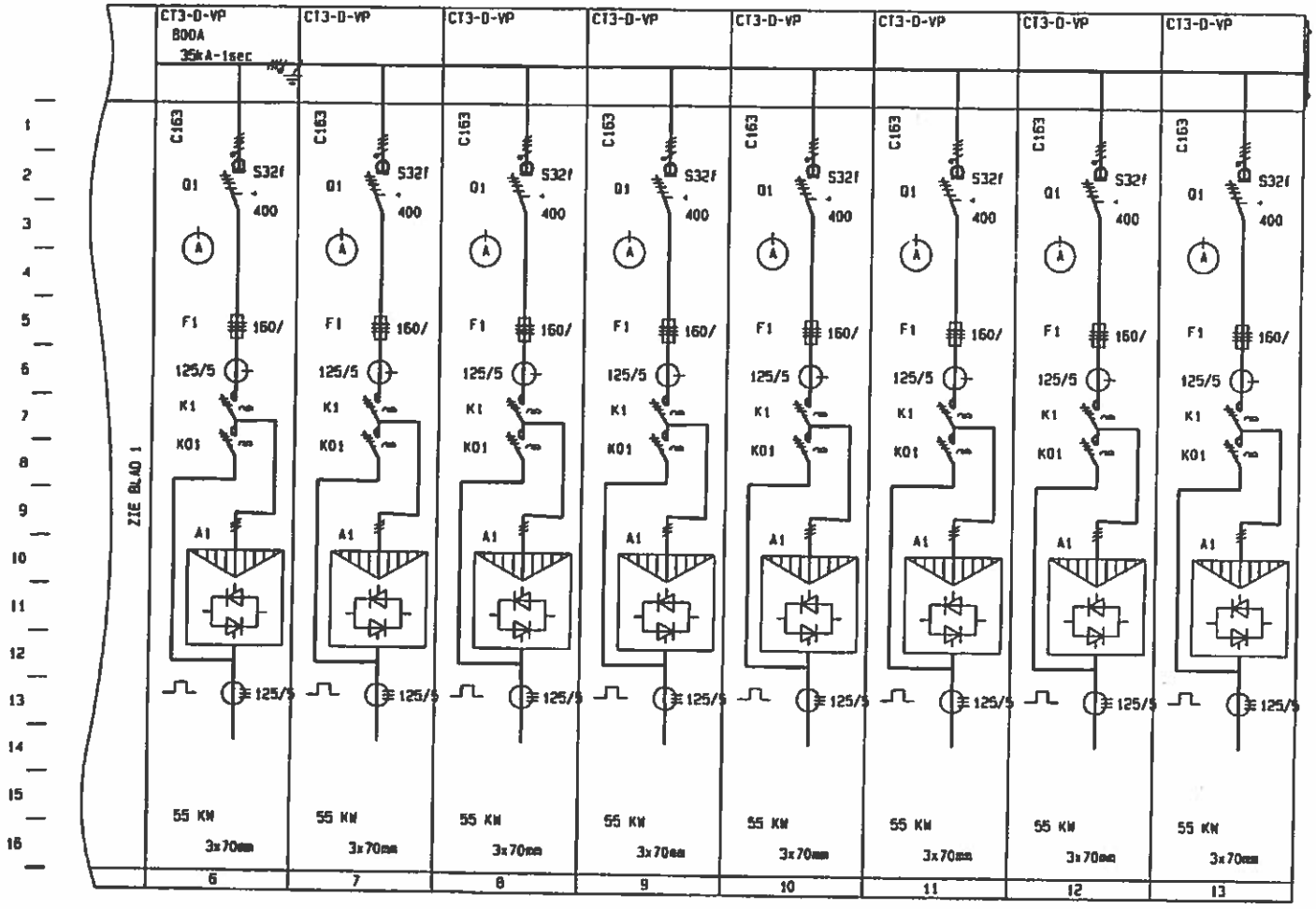

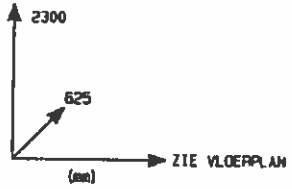

					date	name
				drawn	24/03/93	BRWG
				check	24/03/93	POGE
				appr.	-	-
				-		
				group	CAP 40	
A	AS BUILT	950511	MTB			
rev	description	date	by	REFERENCE -		

HOLEC HH

L.S.INSTALLATIE
POMPSTATION POORTUGAL
MINISTERIE VAN DEFENSIE
DGW & T

S3-C248930.1

sheet 02
02 sh

rev A

replaces S3-N024878

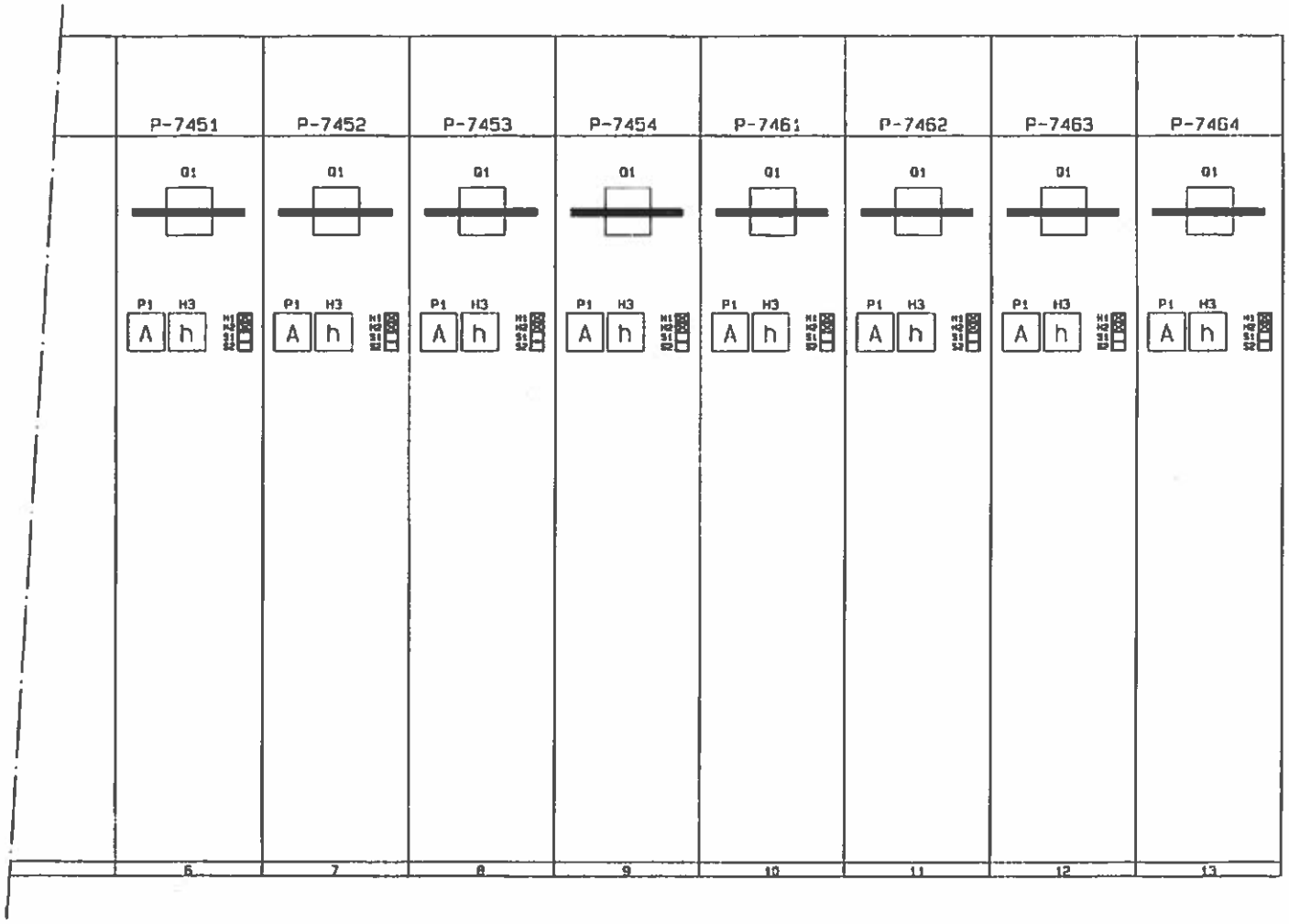

					date	name
				drawn	24/03/93	KVT
				check	24/03/93	KVT
				appr.	-	
				-		
				groupe	CAP 40	
B	AS BUILT	95-05	KVT			
A	AANPASSINGEN	94-06	KVT			
rev	description	date	by	REFERENCE -		

AANZICHT PANEEL (2)
POMPSTATION POORTUGAAL
MINISTERIE VAN DEFENSIE
DGW & T

S3-C248930.2

sheet 02
04sh

rev. A B

replaces S3-N024878

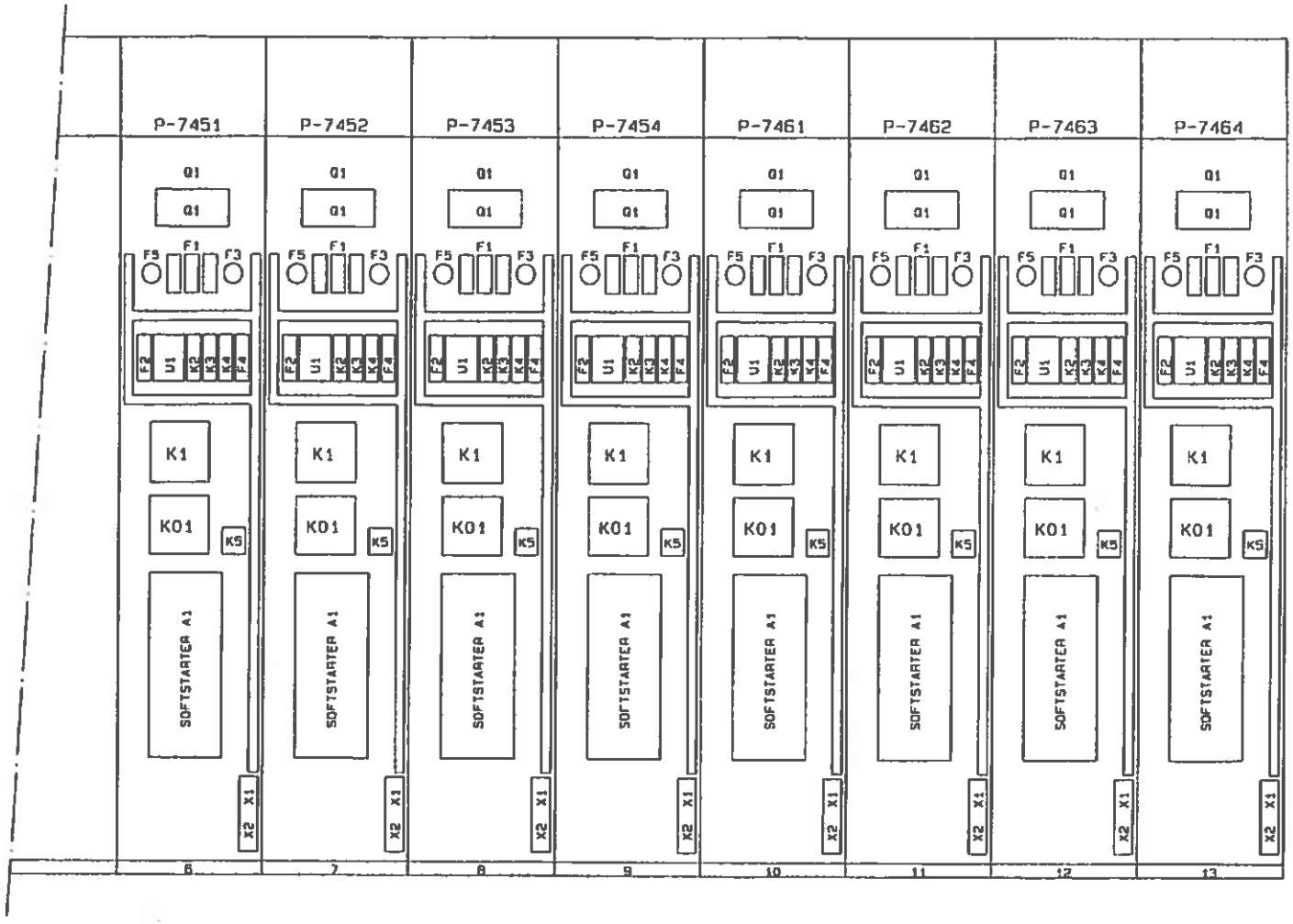

					date	name
				drawn	24/03/93	KVT
				check	24/03/93	KVT
				appr.	-	
				-		
				groupe	CAP 40	
B	AS BUILT	95-05	KVT			
A	AANPASSINGEN	94-08	KVT			
rev	description	date	by	REFERENCE -		

INDELING PANEEL (2)
POMPSTATION POORTUGAAL
MINISTERIE VAN DEFENSIE
DGW & T

S3-C248930.2

sheet 04
dash

rev. A B

replaces S3-N024878

TEKENINGEN OVERZICHT SB-7101

ITEM Nr.	TEKENING / BLAD Nr.		OMSCHRIJVING	REV.	DATUM	OPMERKINGEN
01	S3-C248930.9	01	TEKENING OVERZICHT	B	11-05-95	AS BUILT
02	S3-C248930.1	01	L.S. INSTALLATIE	B	11-05-95	AS BUILT
03	S3-C248930.1	02	L.S. INSTALLATIE	B	11-05-95	AS BUILT
04	S3-C248930.2	01	AANZICHT PANEEL (1)	B	11-05-95	AS BUILT
05	S3-C248930.2	02	AANZICHT PANEEL (2)	B	11-05-95	AS BUILT
06	S3-C248930.2	03	INDELING PANEEL (1)	B	11-05-95	AS BUILT
07	S3-C248930.2	04	INDELING PANEEL (2)	B	11-05-95	AS BUILT
08	S3-C248930.3	01	VLOERPLAN	A	11-05-95	AS BUILT
09	S3-C248930.3	02	VLOERPLAN	A	11-05-95	AS BUILT
10	S2XC248930.3	01	TRAFOVELD	A	18-08-94	RECTIFICATIE
11	S2XC248930.4	02	GENERATORVELDEN	A	18-08-94	RECTIFICATIE
12	S2XC248930.4	03	SOFTSTARTER 55 kW	A	18-08-94	REV. AT SITE
13	S3-C248930.5	01	APPARATUUR OVERZICHT	0	27-04-94	TRAFO VOEDING PANEEL 2
14	S3-C248930.5	02	APPARATUUR OVERZICHT	0	27-04-94	TRAFO VOEDING PANEEL 2
15	S3-C248930.5	03	APPARATUUR OVERZICHT	0	24-03-95	GENERATOR VOEDING PANEEL 3-4-5
16	S3-C248930.5	04	APPARATUUR OVERZICHT	0	24-03-95	GENERATOR VOEDING PANEEL 3-4-5
17	S3-C248930.5	05	APPARATUUR OVERZICHT	A	24-03-95	FREQ. OMVORMERS PANEEL 6 ... 13
18	S3-C248930.5	06	APPARATUUR OVERZICHT	A	24-03-95	FREQ. OMVORMERS PANEEL 6 ... 13

6.4.4.1

rev	description	date	by
B	AS BUILT	95-05	KVT
A	AANPASSINGEN	94-08	KVT

	date	name
drawn	24/03/93	KVT
check	24/03/93	KVT
appr.	-	-

groupe CAP 40

REFERENCE -

TEKENINGEN OVERZICHT
POMPSTATION POORTUGAAL
MINISTERIE VAN DEFENSIE
DGW & T

S3-C248930.9

sheet 01 01sh

rev. A B

replaces S3-W024878

reproduction reserves
reserved
vorbehalten
voorbehouden

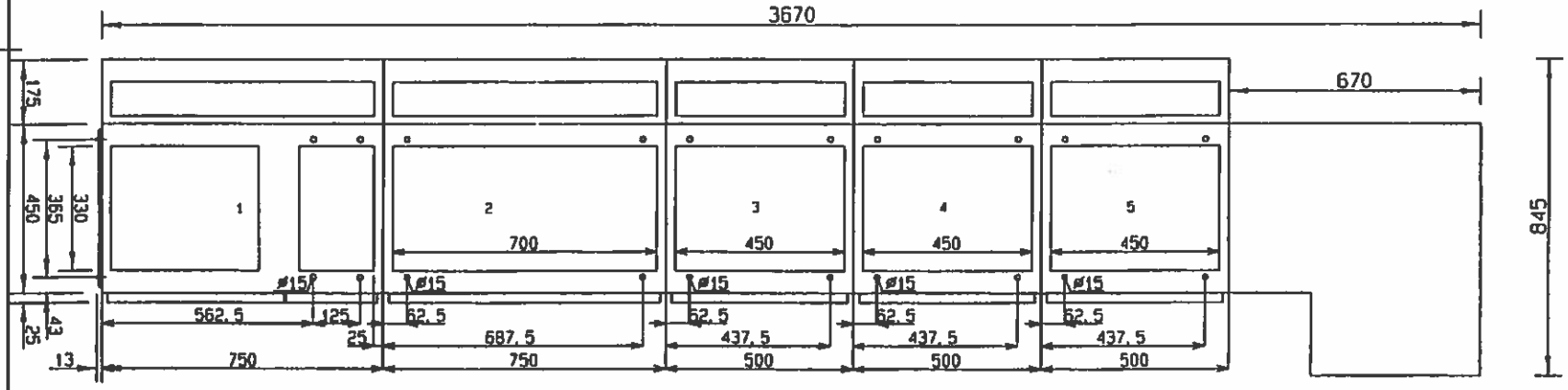

ZIE BLAD 2

					date	name	VLOERPLAN
				drawn	24/03/93	BRNG	POMPSTATION POORTUGAL
				check	24/03/93	POGE	MINISTERIE VAN DEFENSIE
				appr.	-	-	DGW & T
				-			
				group	CAP 40		
				HOLEC HH			S3-C248930.3
A	AS BUILT	950911	MTB				sheet 01 / 02 sh
rev	description	date	by	REFERENCE -			rev A
							replaces S3-H024078

reproduction reserves
reserved
vorbehalten
voorbehouden

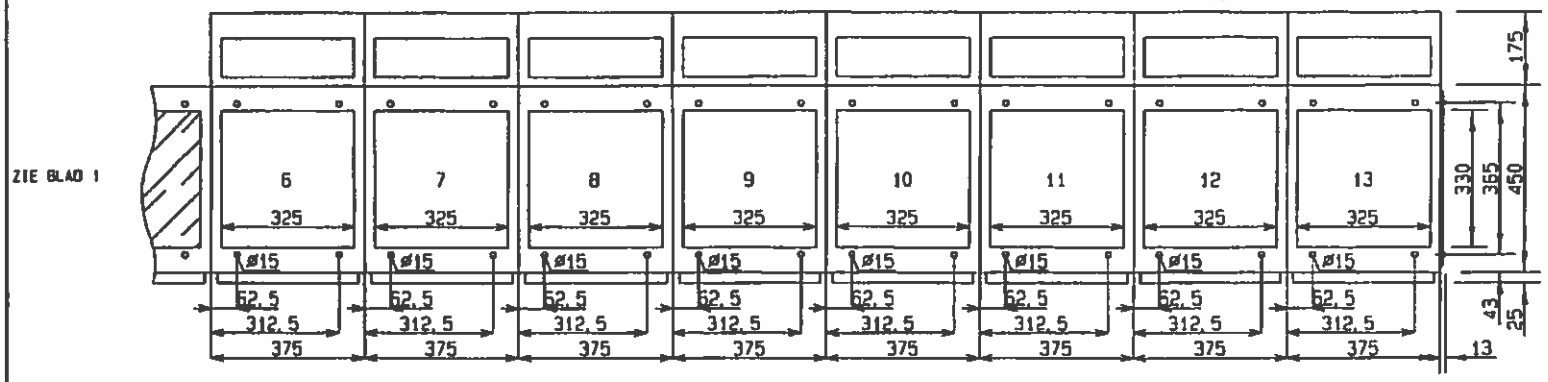

					date	name
				drawn	24/03/93	BRKO
				check	24/03/93	POGE
				appr.	-	-
				-		
				group	CAP 40	
A	AS BUILT	950511	MTB			
rev	description	date	by	REFERENCE -		

HOLBCH

VLOERPLAN
POMPSTATION POORTUGAL
MINISTERIE VAN DEFENSIE
DGW & T

S3-C248930.3

sheet 02
02 sh

rev A

replaces S3-H024878

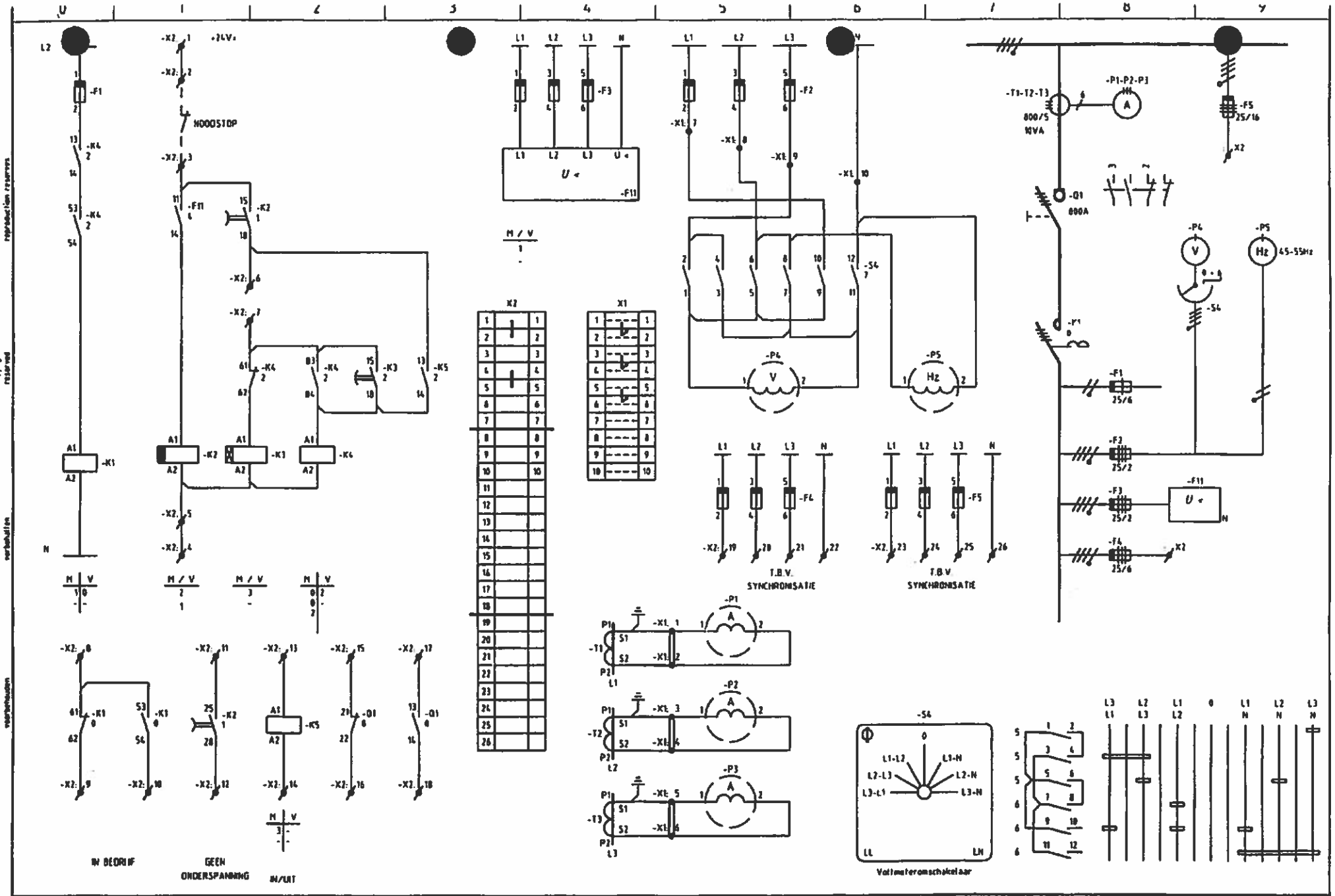

				A	RECTIFICATIE	180894	M.K.	
w.l.	omschrijving wijziging	datum	par.	w.l.	omschrijving wijziging	datum	par.	

Titel: TRAFO VELD

POMPSTATION POORTUGAL

MIN. VAN DEFENSIE OGW & T

Projekt: C248930
Tek.soort: SCHEMA
INSTALLATIE
PANEEL 2
COMPARTIMENT

HOLEC HH

HOLEC SYSTEMEN & COMPONENTEN B.V.

GET:	MENGERINK	8.4.1993
GEZ:	LAMMERTINK	9.8.93
GEC:		

Tekening nummer S2XC248930.4 — blad 1 — van 3 bln.

w.l. A — REF.: — VERVANGT:

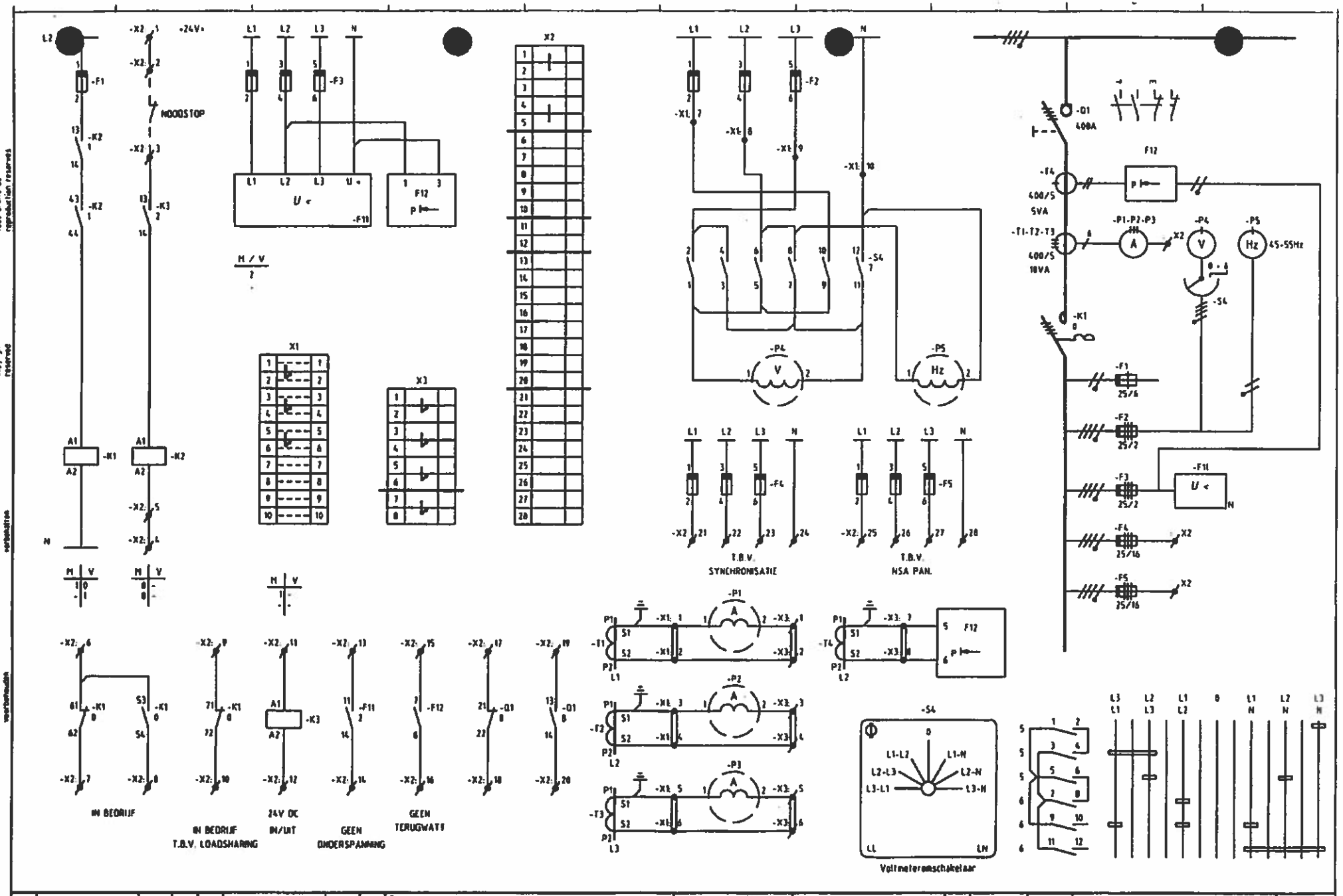

				A	RECTIFICATIE	180094	M.K.	
w.l.	omschrijving wijziging	datum	par.	w.l.	omschrijving wijziging	datum	par.	

Titel
GENERATORVELDEN
POMPSTATION POORTUGAL
MIN. VAN DEFENSIE DGW & T

Projekt: C248930
Tek.soort: SCHEMA
INSTALLATIE
PANEEL 3-4-5
COMPARTIMENT

HOLEC
HOLEC SYSTEMEN & COMPONENTEN B.V.

GET:	MENGERINK	8.4.1993
GEZ:	LAMMERTINK	9.4.93
GEC:		
REF.:		

Tekening nummer S2XC248930.4 blad 2
w.l. A van 3 bln
VERVANGT:

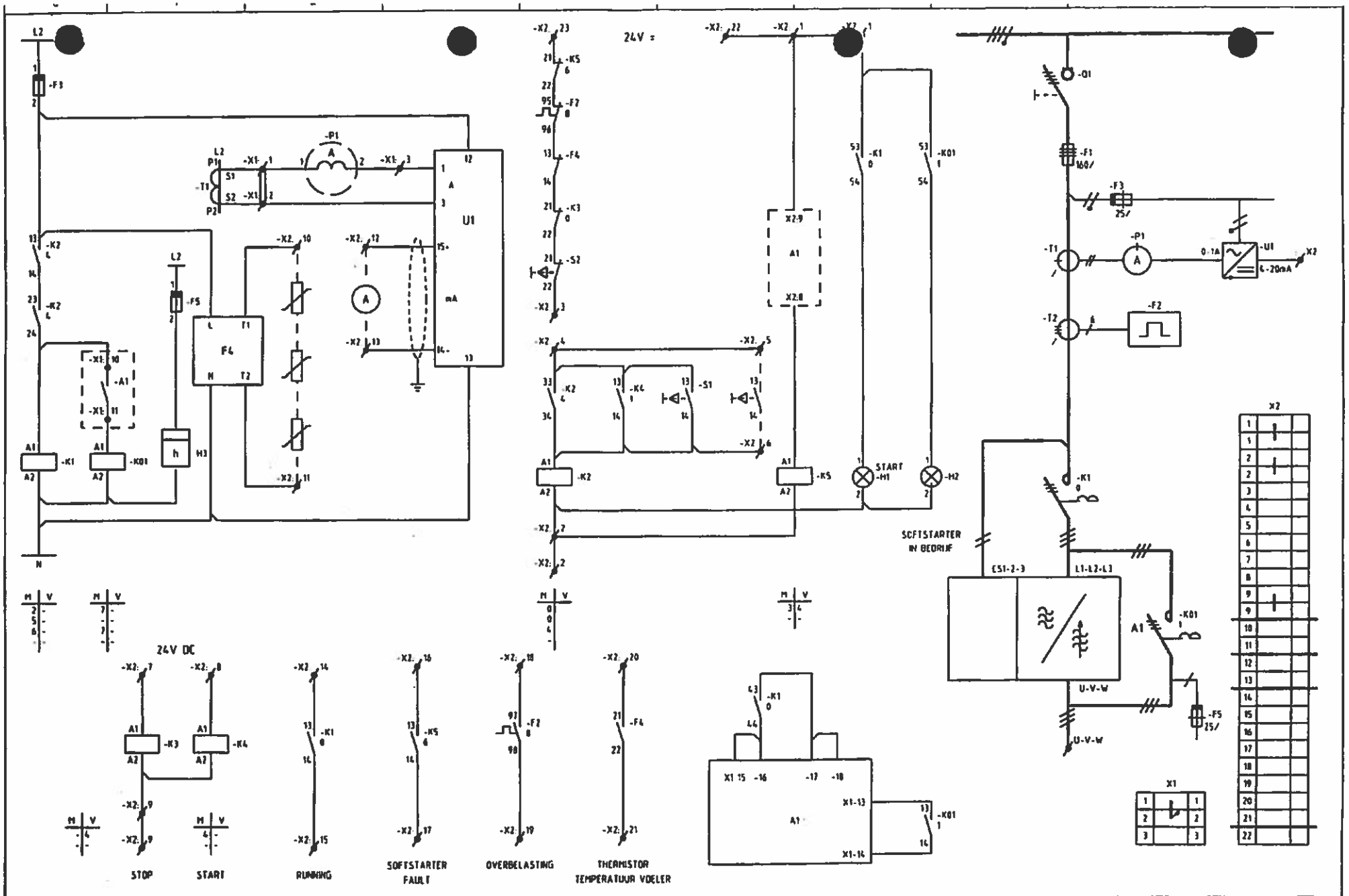

				B	REV.AT SITE	240395	AJM
				A	AANPASSING	930729	RJ
w.l.	omschrijving wijziging	datum	par.	w.l.	omschrijving wijziging	datum	par.

Titel: SOFTSTARTER 55kW
POMPSTATION POORTUGAL
MIN. VAN DEFENSIE DGW & T

Projekt: C248930
Tek.soort: SCHEMA
INSTALLATIE
PANEEL
COMPARTIMENT

HOLEC SYSTEMEN & COMPONENTEN B.V.

GET.	MENGERINK	8.4.1993	Tekening nummer	S2XC248930.4	blad	3
GEZ.	LAMMERTINK					
GEC.			w.l.	A B	van	3 blm
REF.:			VERVANGT:			

HOLEC	Apparatuuroverzicht	Documentnr. S2-C248930.5	rev. 0	blad 1 van 6
Klant :	Min.van Defensie DGW & T	datum :	27 april 1994	
Projekt :	Pompstation Poortugal	auteur :	H. Lammertink	

Installatie : Trafo voeding PANEEL 2
Paneel :

Aantal	Code	Omschrijving	Art.nr.
1	Q1	Lastscheidingsschakelaar, 4pol 800A Fabr.: Holec, type: Dumeco S22g/4 incl 2 maak en 2 verbreek hulpkontakten	
1	K1	Magneetschakelaar Fabr.: Telemecanique, type: LC1-FC44 2m en 2v hulpkontakten, spoel: 220V 50 Hz	
3	T1/T2/T3	Stroom Transformator Fabr.: Ritz, type: KSO 161 Klasse 1M5-10VA, overzetverhouding 800/5A	
1	F1	Zekeringhouder diazed Fabr.: Holec, type: P20-30, patroon 6A	
6	F2/F3	Zekeringhouder diazed Fabr.: Holec, type: P20-30, patronen 2A	
3	F4	Zekeringhouder diazed Fabr.: Holec, type: P20-30, patronen 6A	
3	F5	Zekeringhouder diazed Fabr.: Holec, type: P20-30, patronen 16A	
1	F11	Netwachter (onderspanningsbeveiliging) Fabr.: Crompton, type: 252 PVVW spanning: 3x380/220V 50Hz 3-fase+N	
1	K2	Tijdrelais, afvalvertraagd Fabr.: Dold, type: MK7873.82, spoel 24V= 2 wissel kontakten, tijdvertraging: 0,05 - 1sec	
1	K3	Tijdrelais opkomvertraagd Fabr.: Dold, type: MK7858.82, spoel 24V= 2 wissel kontakten, tijdvertraging: 0,25 - 2,5sec	
1	K4	Hulprelais Fabr.: Telemecanique, type: CA3-DN31-BD 3m en 1v hulpkontakten, spoel: 24V=	
1	K5	Hulprelais Fabr.: Telemecanique, type: CA3-DN22-BD 2m en 2v hulpkontakten, spoel: 24V=	

HOLEC	Apparatuuroverzicht	Documentnr. S2-C248930.5	rev. 0	blad 2 van 6
Klant :	Min.van Defensie DGW & T	datum :	27 april 1994	
Projekt :	Pompstation Poortugal	auteur :	H. Lammertink	

Installatie : Trafo voeding PANEEL 2
Paneel :

Aantal	Code	Omschrijving	Art.nr.
		Deksel voorzien van:	
3	P1/P2/P3	Ampèremeter Fabr.: Faget, type: EIV96 (96x96) (303321) Klasse 1.5, Schaal 0-800A, op stroomtrafo 800/5A	
1	P4	Voltmeter Fabr.: Faget, type: EIV 96 (96x96) (303711) Klasse 1.5, Schaal 0-500V	
1	P5	Tongen Frequency-meter Fabr.: Faget, type: 3FIS 96 (96x96) schaal 45-55 Hz, spanning: 220V 50Hz	
1	S4	Voltmeter-omschakelaar Fabr.: Kraus & Naimer, type: C10A007ES2, 0 + 6 posities, met zwarte basisplaat	3313421

HOLEC	Apparatuuroverzicht	Documentnr. S2-C248930.5	rev. 0	blad 3 van 6
Klant :	Min.van Defensie DGW & T	datum :	24 maart 1995	
Projekt :	Pompstation Poortugal	auteur :	H. Lammertink	

Installatie : Generator voeding PANEEL 3 - 4 - 5
Paneel :

Aantal	Code	Omschrijving	Art.nr.
1	Q1	Lastscheidingsschakelaar, 4pol 400A Fabr.: Holec, type: Dumeco S32g/4 incl 2 maak en 2 verbreek hulpkontakten	
1	K1	Magneetschakelaar Fabr.: Telemecanique, type: LC1-FJ44 2m en 2v hulpkontakten, spoel: 220V 50 Hz	
3	T1/T2/T3	Stroom Transformator Fabr.: Ritz, type: KSO 63/1 Klasse 1M5-10VA, overzetverhouding 400/5A	
1	T4	Stroom Transformator Fabr.: Ritz, type: KSO 63/1 Klasse 1M5-5VA, overzetverhouding 400/5A	
1	F1	Zekeringhouder diazed Fabr.: Holec, type: P20-30, patroon 6A	
6	F2/F3	Zekeringhouder diazed Fabr.: Holec, type: P20-30, patronen 2A	
6	F4/F5	Zekeringhouder diazed Fabr.: Holec, type: P20-30, patronen 16A	
1	F11	Netwachter (onderspanningsbeveiliging) Fabr.: Crompton, type: 252 PVVW spanning: 3x380/220V 50Hz 3-fase+N	
1	F12	Terugwattbeveiliging, Fabr.: Selco, type: T2000-00 spanning: 220V 50Hz , stroomingang 5A	
1	K2	Hulprelais Fabr.: Telemecanique, type: CA3-DN22-BD 2m en 2v hulpkontakten, spoel: 24V=	
1	K3	Hulprelais Fabr.: Telemecanique, type: CA2-ENB22 2m en 2v hulpkontakten, spoel: 24V=	

HOLEC	Apparatuuroverzicht	Documentnr. S2-C248930.5	rev. 0	blad 4 van 6
Klant :	Min.van Defensie DGW & T	datum :	27 april 1994	
Projekt :	Pompstation Poortugal	auteur :	H. Lammertink	

Installatie : Generator voeding PANEEL 3 - 4 - 5
Paneel :

Aantal	Code	Omschrijving	Art.nr.
		Deksel voorzien van:	
3	P1/P2/P3	Ampèremeter Fabr.: Faget, type: EIV96 (96x96) (303317) Klasse 1.5, Schaal 0-400A, op stroomtrafo 400/5A	
1	P4	Voltmeter Fabr.: Faget, type: EIV 96 (96x96) (303711) Klasse 1.5, Schaal 0-500V	
1	P5	Tongen Frequency-meter Fabr.: Faget, type: 3FIS 96 (96x96) schaal 45-55 Hz, spanning: 220V 50Hz	
1	S4	Voltmeter-omschakelaar Fabr.: Kraus & Naimer, type: C10A007ES2, 0 + 6 posities, met zwarte basisplaat	3313421

HOLEC	Apparatuuroverzicht	Documentnr. S2-C248930.5	rev. A	blad 5 van 6
Klant :	Min.van Defensie DGW & T	datum :	24 maart 1995	
Projekt :	Pompstation Poortugal	auteur :	H. Lammertink	

Installatie : Freq.Omvormers PANEEL 6...13
Paneel :

Aantal	Code	Omschrijving	Art.nr.
1	Q1	Lastscheidingsschakelaar, 4pol 160A Fabr.: Holec, type: Dumeco S32c/4	
3	F1	Zekeringhouder H.R.C. DIN00 Fabr.: Holec, type: PI 85-00, H.R.C. patronen 160A (max)	
2	K1/K01	Magneetschakelaar Fabr.: Telemecanique, type: LC1-FF44 3m en 1v hulpkontakten, spoel: 220V 50 Hz	
1	T1	Stroom Transformator Fabr.: Ritz, type: KSO 62/1 Klasse 1M5-5VA, overzetverhouding 125/1A	
3	T2	Stroom Transformator Fabr.: Ritz, type: KSO 62/1 Klasse 3M5-10VA, overzetverhouding 125/5A	
1	A1	Softstarter, Fabr.: Saftronics Unistart, type: 120/400/43/F + optiekaart A, netspanning: 3x380V 50Hz.	
1	F2	Thermisch overstroom relais Fabr.: Telemecanique, type: LR2-D1308 + LA7-D1064+ DX1AP25, instelbereik 2,5..4,0 A	
1	F4	Thermistor relais Fabr.: ABB, type: Custorapid C 105.2, spanning: 220V 50Hz	
1	F3	Zekeringhouder diazed Fabr.: Holec, type: P20-30, patroon 6A	
1	F5	Zekeringhouder diazed Fabr.: Holec, type: P20-30, patroon 2A	
1	K2	Hulprelais Fabr.: Telemecanique, type: CA3-DN31-BD 3m en 1v hulpkontakten, spoel: 24V=	
3	K3/K4/K5	Hulprelais Fabr.: Telemecanique, type: CA3-DN22-BD 2m en 2v hulpkontakten, spoel: 24V=	
1	U1	Stroom-meetwaarde omvormer Fabr.: Faget, type: EL181, op stroomtrafo 125/1A hulpspanning 220V 50Hz, uitgang: 4-20mA	

HOLEC	Apparatuuroverzicht	Documentnr. S2-C248930.5	rev. A	blad 6 van 6
Klant :	Min.van Defensie DGW & T	datum :	24 maart 1995	
Projekt :	Pompstation Poortugal	auteur :	H. Lammertink	

Installatie : Freq.Omvormers PANEEL 6...13
Paneel :

Aantal	Code	Omschrijving	Art.nr.
		Deksel voorzien van:	
1	P1	Ampèremeter Fabr.: Faget, type: EIV 96 (96x96) (303212) Klasse 1.5, Schaal 0 - 125/250A, op stroomtrafo 125/1A	
1	H3	Urenteller Fabr.: Faget, type: U1S (96x96), spoel: 220V 50Hz	
2	H1/H2	Signaallamp houder, Fabr.: Olten, type: 02-061 1 led type 02.963.25, spanning 24V= lens: kleur helder, type 02.901.7	
2	S1/S2	IN / UIT drukknop, Fabr.: Olten, type: 02-111 lens: kleur groen / rood, type 02.901.5 / 02.901.2	